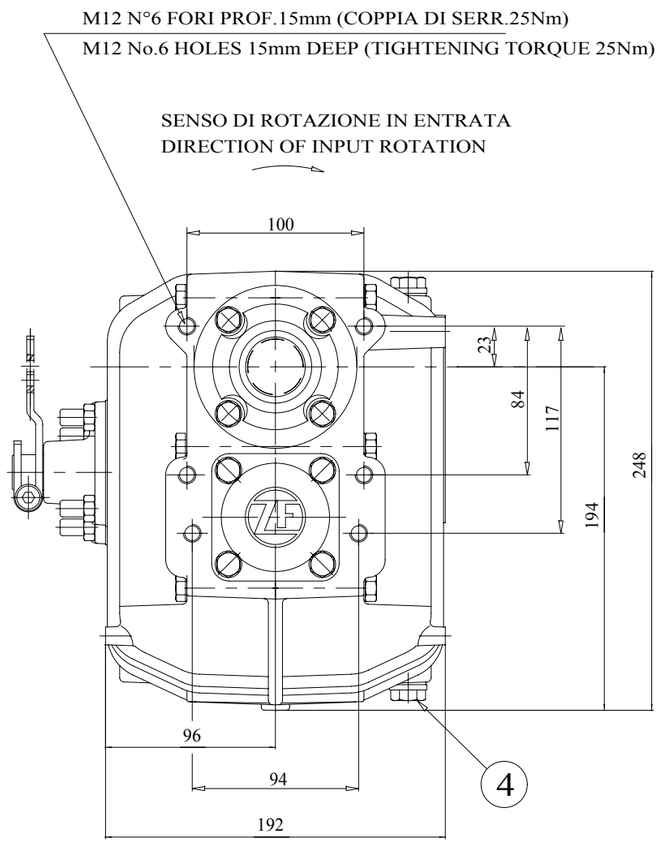

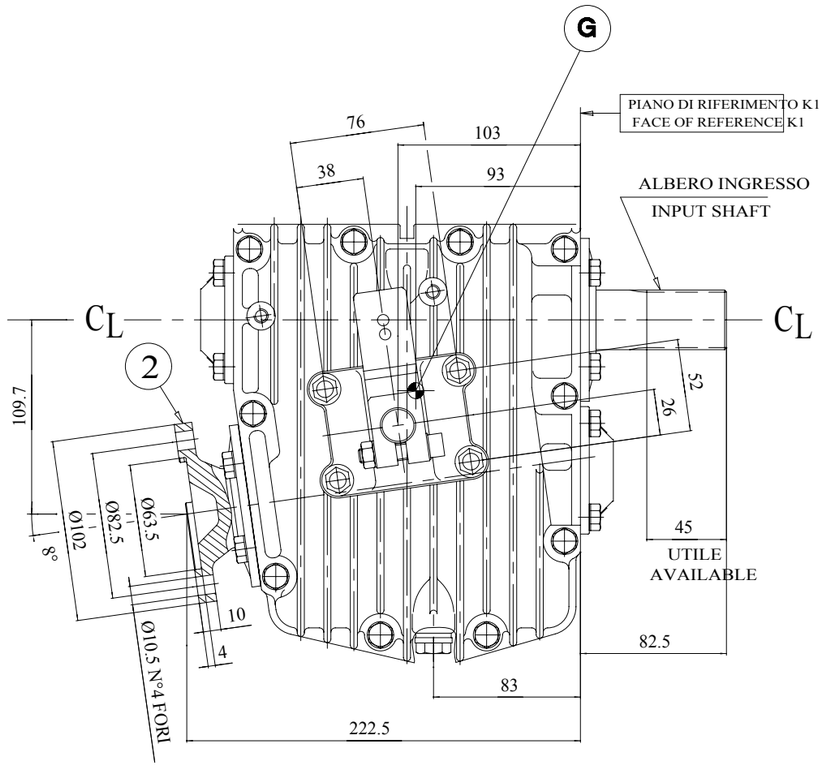

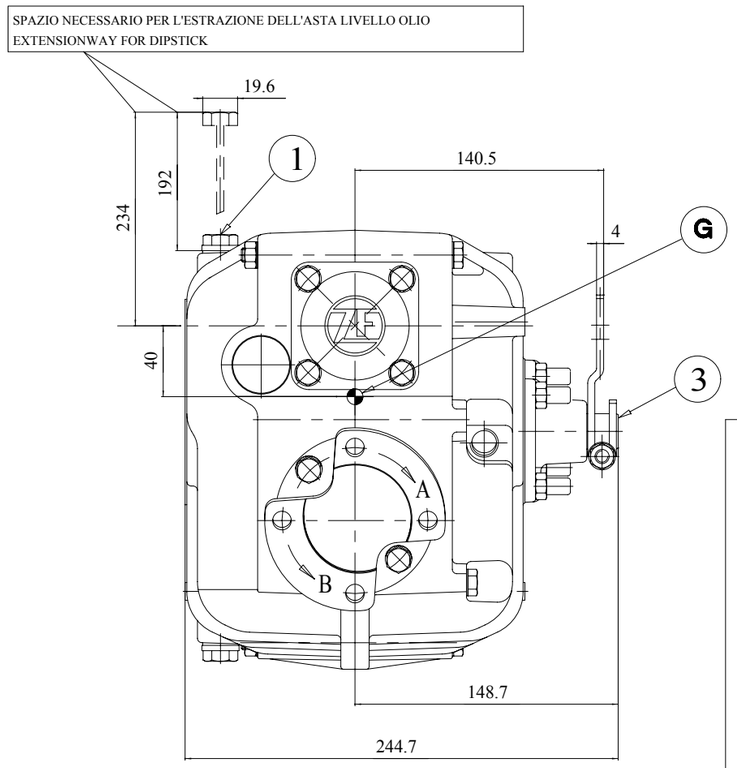

CL ASSE ALBERO DI INGRESSO
CENTER LINE INPUT SHAFT

FORZA NECESSARIA PER IL MOVIMENTO DELLA LEVA DA "N" A "A" (O "B") 40-50 N	
FORZA NECESSARIA PER IL MOVIMENTO DELLA LEVA DA "A" (O "B") A "N" 55-65 N	
SHIFTING LEVER FORCE TO ENGAGE GEAR FROM "N" TO "A" (OR "B") 40-50 N	
SHIFTING LEVER FORCE TO DISEGANGE GEAR FROM "A" (OR "B") TO "N" 55-65 N	

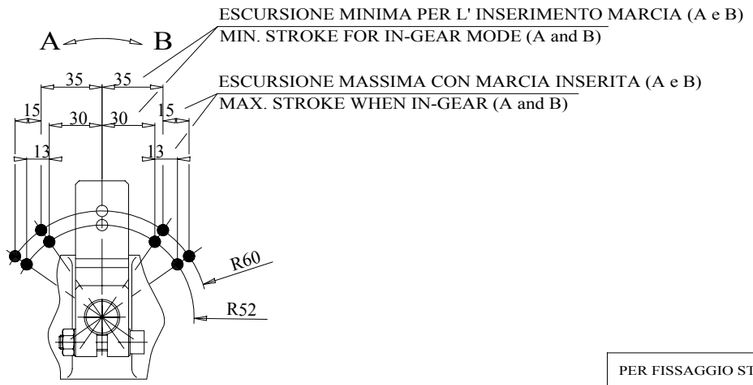

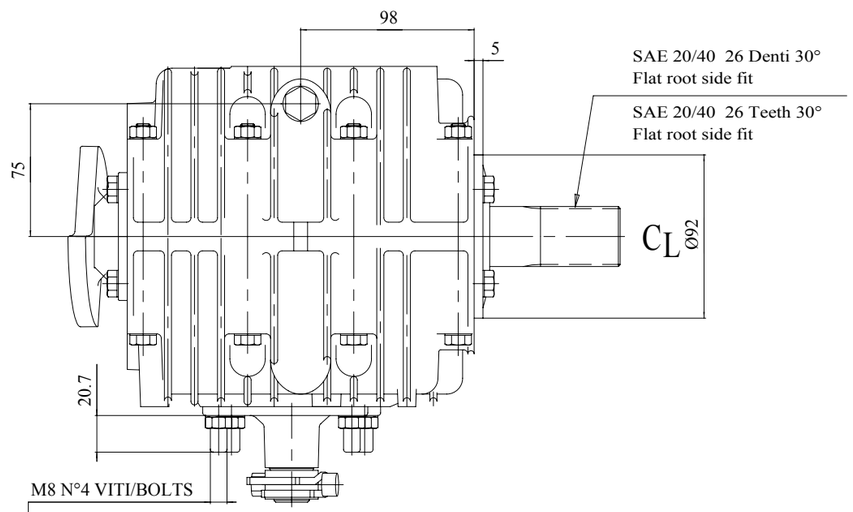

PER FISSAGGIO STAFFA TELECOMANDO
TO MOUNT CONTROL CABLE BRACKET

INCLINAZIONE MASSIMA DURANTE IL FUNZIONAMENTO
MAX. INCLINATION DURING OPERATION

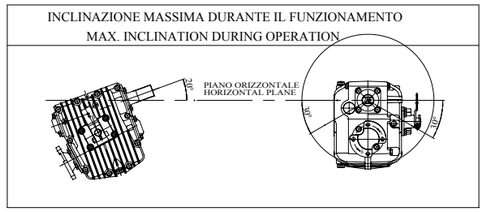

G	CENTRO DI GRAVITA'/CENTER OF GRAVITY
4	TAPPO SCARICO OLIO/OIL DRAIN PLUG
3	SELETTORE MECCANICO/MECHANICAL SELECTOR
2	FLANGIA D'USCITA/OUTPUT FLANGE
	SFIATO OLIO/OIL BREATHER
1	TAPPO CARICO OLIO/OIL FILLING PLUG
	ASTA LIVELLO OLIO/OIL DIPSTICK

DATI TECNICI/TECHNICAL DATA	
Peso senza olio WEIGHT WITHOUT FLUID	18 Kg 39.6 LBS
Quantita' olio FLUID CAPACITY	0.75 l 0.8 QTS
Tipo di olio FLUID GRADE	ATF AUTOMATIC TRANSMISSION FLUID

ROTAZIONE DELL' ALBERO USCITA RISPETTO ALLA POSIZIONE DELLA LEVA
ROTATION OF OUTPUT SHAFT LEVER POSITION

A CONTRARIA A QUELLA DELL' ALBERO ENTRATA
OPPOSITE TO INPUT SHAFT

B UGUALE A QUELLA DELL' ALBERO ENTRATA
SAME AS INPUT SHAFT

No.	Mod Ind.	Modification No.	Date	Name
	b	3284	20/08/03	VANOTTI
	1	2855	30/06/01	MAITEK

Aggiornamento 2003 Aggiunte note per il funzionamento, estrazione asta livello olio, forza necessaria per il movimento leva, movimenti assiali leva.
NUOVO DISEGNO SECONDO NUOVI STANDARD PER I DISEGNI D'INSTALLAZIONE, NUOVO CARTIGLIO, NUOVO CODICE

Modif. Descr.

ISO

View	Date	Name
Drawn	30/06/01	MAITEK
Checked	30/06/01	VANOTTI
Manager	30/06/01	PASETTO

Technical Information: ZF 25 MA

Description

Scale: 1:2 — UNI A2

ASSEMBLY DRW N°

ZF HURTH MARINE

Drawing type: INSTALLATION DRAWING

Sheet 1/1

Old ZFHM Drw. No. 947.97.400.12

ZF Drawing No. 3307 600 002

3307 600 002